Разрез 1-1

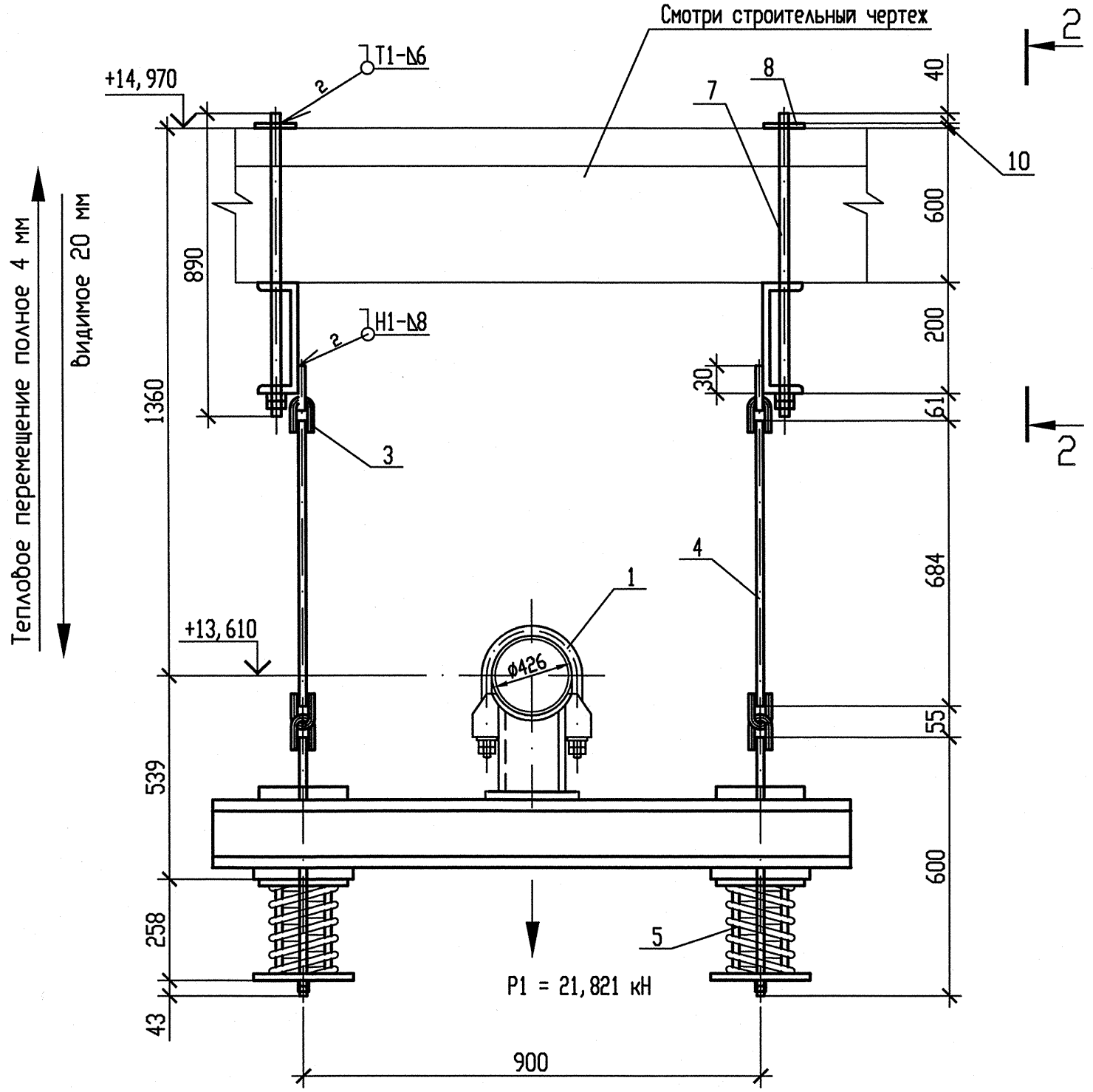

Разрез 2-2

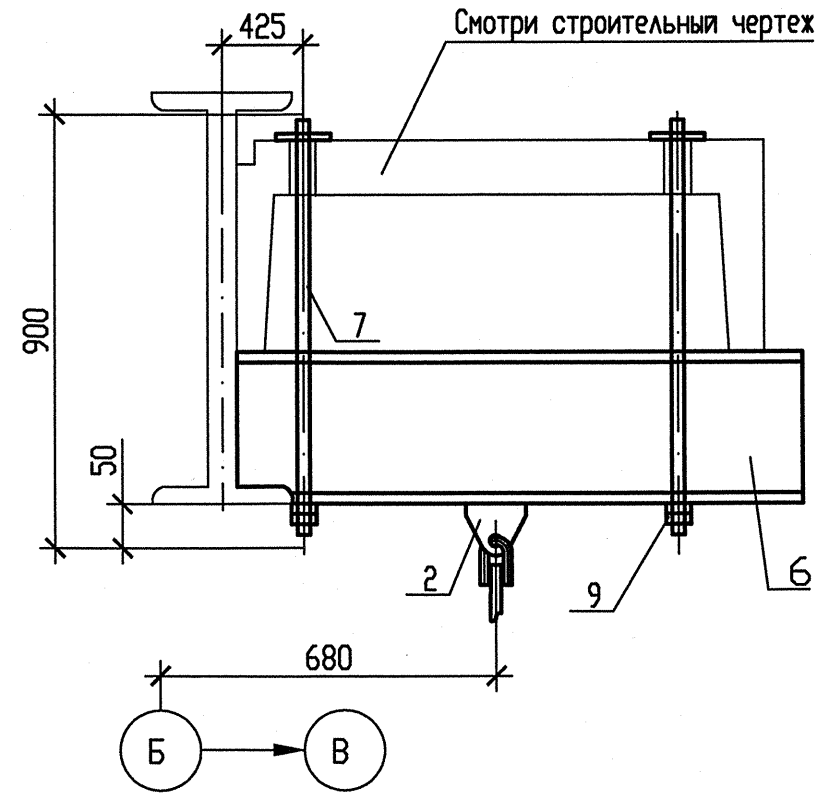

Схема расположения опоры

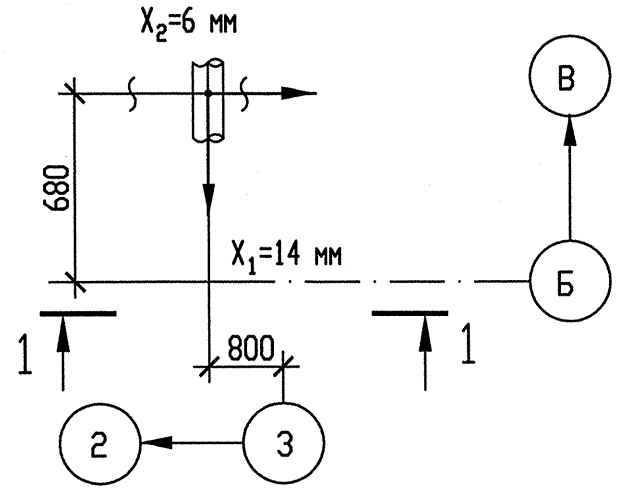

Деталь поз. 6

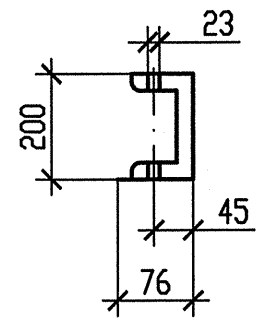

Деталь поз. 8

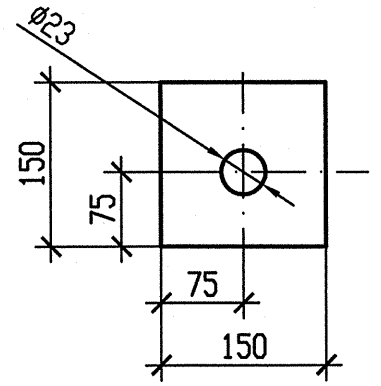

Спецификация деталей

Поз.	Обозначение	Наименование	Кол.	Материал	Масса, кг ед.	Масса, кг общ.	Примечание
1	150СТ 108. 275. 55-80	Блок хомутовый	1	Сборный	71, 26	71, 26	
2	030СТ108. 367. 37-80	Проушина	2	Ст3сп5-св ГОСТ 14637-89	0, 93	1, 86	
3	040СТ108. 643. 01-60	Ушко	4	20 ГОСТ 1050-88	0, 49	1, 96	
4	ГОСТ 2590-2006	Круг В20 l=750	2	20 ГОСТ 1050-88	1, 8495	3, 699	См. т. т. п. 5
5	070СТ108. 275. 60-80	Блок пружинный опорный	2	Сборный	20, 5029	41, 0058	
6	ГОСТ 8240-97	Швеллер 20У l=3200	2	Ст3сп5-св ГОСТ 535-2005	58, 88	117, 76	
7	400СТ108. 632. 08-80	Тяга резьбовая	4	20 ГОСТ 1050-88	2, 47	9, 88	См. т. т. п. 6
8	По наст. чертежу	Лист Б-ПН-10 150х150	4	Вст3сп5 ГОСТ 14637-89	1, 7663	7, 0652	
9	ГОСТ 5915-70	Гайка 2М20-6Н. 5. 35	8	35 ГОСТ 1759. 0-87	0, 0714	0, 5712	
	ГОСТ 9467-75	Электроды		УОНИИ 13/45		-	
					Итого:	255, 0612	

1 Привязку опоры смотри чертеж R3. RN21. 3010. 012. 01. 00. 001.
2 Сварку производить по ГОСТ 5264-80.
3 Сварка тяги с ушком смотри ОСТ 108. 632. 01-80.
4 Отметка трубопровода подлежит уточнению в соответствии с уклоном трубопровода.
5 Деталь поз. 4 обрезать на монтаже до размеров, указанных на чертеже, с уточнением по месту.
6 Деталь поз. 7 обрезать на монтаже с нерезьбовой стороны до размеров, указанных на чертеже, с уточнением по месту.
7 P1 – нагрузка, равная весу трубы с водой и изоляцией.
8 Изготовить один комплект.
9 Сверление отверстий в плитах перекрытия под тяги поз. 7 выполнить на монтаже.

Опора	Характеристика пружины: табличные данные: Доп. раб. нагрузка Pmax, кН	Прогиб при Pmax λmax, мм	Высота пружины в св. сост H0, мм	при установке: Высота пружины Нмонт, мм	Нагрузка на пружину Рмонт, кН	в раб. состоянии: Высота пружины Hраб, мм	Нагрузка на пружину Pраб, кН	в хол. состоянии: Высота пружины Hхол, мм	Нагрузка на пружину Pхол, кН
3RN21Y03	19, 66	70	226	183	12, 016	187	10, 911	207	5, 433

Изм	N уч.	Лист	N докум.	Подп.	Дата
1	-	Зам.	538-12	-	-
Инженер Зк.		Терентьева			28.09
Пров. инж. Зк.		Огнева			28.09
Пров. вед. инж.		Пантюшина			28.09
И. о. нач. гр.		Филатов			28.09
Н. контр.		Краснояров			28.09

АРХИВНЫЙ ЭКЗЕМПЛЯР

Инв. N подл. R3. 00262. 1. 0. 12
Лист 54

R3. RN21. 3012. 012. 01. 00. 003

Ростовская АЭС Блок 3

Главный корпус
Машинное отделение (ДО, ЗЗТУ)
Конденсатопроводы из ПВД-6 в деаэратор

Стадия	Лист	Листов
Р	1	1

Подвеска пружинная
3RN21Y03

ОАО "НИАЭП"
2012

Инв. N подл. | Подп. и дата | Взам. инв. N
R3. 00262. 1. 0. 12

Формат А4х3